Down Light

LED崁燈

打造獨一無二的質感設計空間！

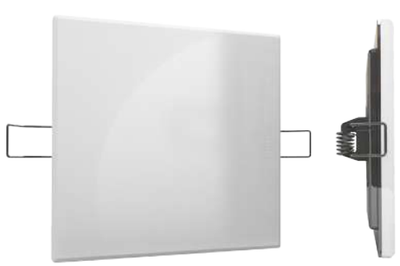

LED面發光

LED側入導光技術，創造大面積均勻擴散型光線，讓空間整體明亮，照射物無重影。

重影、不舒適

無重影

方形無邊框特殊款式 (方沁™)

除基本圓形崁燈，獨家推出無邊框方形崁燈，圓洞、方洞皆可安裝，亦可無斷光拼接。

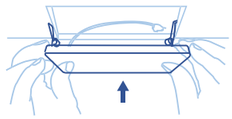

直接裝入方形洞口

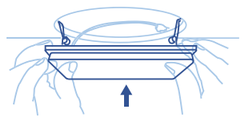

搭配專用燈座，可裝入圓形洞口

Down Light
LED崁燈 **經典型**

06

產品特性

- 取代傳統 26 W CFL 崁 / 筒燈。
- 超薄化外型，狹小空間適用，提高運用彈性。
- LED 側入光、窄邊框，最大發光面積，大發光角，空間均勻明亮。
- 彈片設計，圓弧收邊，與天花板無接縫或段差。
- 專利美型散熱鰭片，卓越散熱效果，穩定使用壽命。
- 榮獲 2014 台灣精品獎。

可取代 26W CFL 崁燈
ED060

台灣精品 2014
TAIWAN EXCELLENCE

適用場所

接待大廳、會議室 / 醫療院所
高級專賣店、百貨商場

安裝實景 ▶
彰化基督教醫院

安裝方式

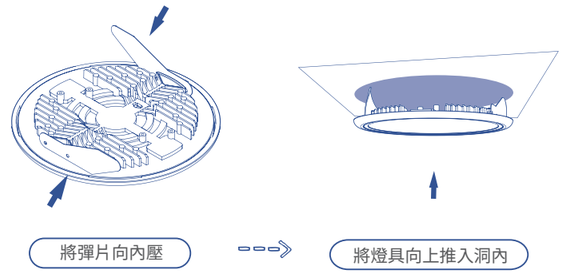

產品規格

型號	外型尺寸	功率	色溫	光通量	光效	1M 照度	2M 照度	發光角度
ED060-12YR-1	Ø 186 x 19 mm (6”)	13.6 W	○ 5000K	1200 lm	88 lm/W	460 lux	115 lux	110°
			○ 4000K					
			● 3000K	1080 lm	80 lm/W	420 lux	105 lux	

- 安裝類型：崁入
- 安全等級：Class 3
- 電壓：90~264 VAC

- 演色性：80
- 光源壽命：50,000 小時
- 使用環境溫度：-20°C ~ +40°C

- Y 表燈具色溫
  B：3000K　D：4000K　F：5000K
  J：5300K　G：5700K

台灣專利證號：【D156365】/ 大陸專利證號：【2526821】

＊以上規格為標準數值，本公司保留資料異動之權利。

R36547　RoHS　IP40

產品尺寸

ED060

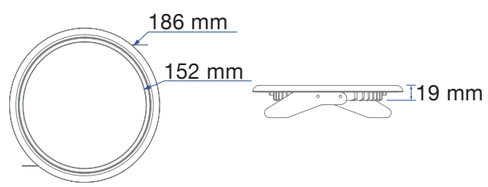

6吋
150
挖洞尺寸
Unit: mm

Down Light
LED崁燈 **實用型**

07

產品特性

- 取代傳統 26 W CFL 崁 / 筒燈之最佳節電選擇。
- LED 側入光，均勻面發光。
- 超薄化外型、輕量化設計，提高空間運用彈性。
- 背面防滴水，正面防潮，適應各種室內環境。
- 精密散熱計算，穩定使用壽命。

適用場所

辦公室 / 商業空間 /
展示櫥窗 / 電梯內 / 居家

安裝實景 ▶
新竹工研院悠活館

安裝方式

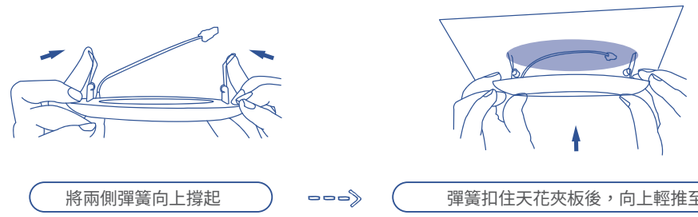

產品規格

型號	外型尺寸	功率	色溫	光通量	光效	1M 照度	2M 照度	發光角度
ED080-23YR-1	Ø 240 x 31 mm (8”)	23.1 W	○5000K	2300 lm	100 lm/W	1340 lux	335 lux	81.5°
			○4000K					
			●3000K	2100 lm	90 lm/W	1200 lux	300 lux	
ED080-15YR-1		14.8 W	○5000K	1600 lm	108 lm/W	900 lux	225 lux	
			○4000K					
			●3000K	1450 lm	98 lm/W	820 lux	205 lux	
ED060-11YR-3	Ø 180 x 31 mm (6”)	10.9 W	○5000K	1100 lm	101 lm/W	600 lux	150 lux	
			○4000K					
			●3000K	1000 lm	92 lm/W	540 lux	135 lux	

- 安裝類型：崁入
- 安全等級：Class 3
- 電壓：90~264 VAC

- 演色性：80
- 光源壽命：50,000 小時
- 使用環境溫度：-20°C ~ +40°C

- Y 表燈具色溫
  B：3000K　D：4000K　F：5000K
  J：5300K　G：5700K

＊以上規格為標準數值，本公司保留資料異動之權利。

IP40

產品尺寸

ED080

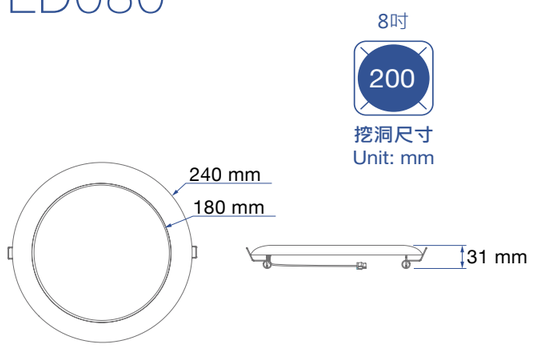

ED060

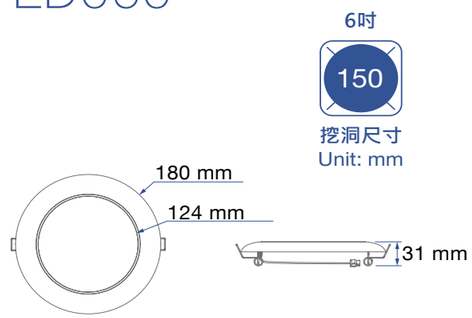

Down Light
LED崁燈 **方沁™**

08

產品特性

- LED 側入光技術，打造超輕薄外型。
- 3D 異型導光專利，創造均勻柔和之舒適光源。
- 無邊框，併接無斷光，提供照明設計多樣性及創造豐富變化光氛圍。
- 方洞或圓洞皆可安裝，可直接取代圓形 6 吋崁燈。
- 背面防滴水貼心設計，居家、商業空間皆適用。
- 榮獲 2017 台灣精品獎、2018 日本優良設計獎。

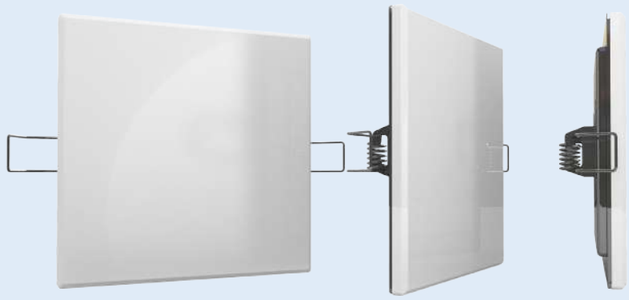

可取代 26W CFL 崁燈 ED084

台灣精品 2017 TAIWAN EXCELLENCE

日本優良設計獎 GOOD DESIGN AWARD 2018年度受賞

適用場所

接待大廳、會議室 / 醫療院所
高級專賣店、百貨商場 /
美術館、博物館

安裝方式

■ 方洞安裝

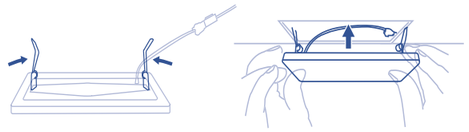

將兩側彈簧向上撐起 --> 彈簧扣住天花夾板後向上輕推至洞內

● 圓洞安裝

燈座背面朝上套入燈具背面兩側彈簧內 --> 彈簧扣住天花夾板後向上輕推至洞內

產品規格

型號	外型尺寸	功率	色溫	光通量	光效	1M 照度	2M 照度	發光角度
ED084-10YR (方洞 | 無附燈座)	150 x 150 x 36 mm	10.1 W	○ 5000K	940 lm	93 lm/W	320 lux	80 lux	123°
			● 3000K	870 lm	86 lm/W	280 lux	70 lux	
ED084-10YR-1 (圓洞 | 附燈座)	160 x 160 x 36 mm (適用 6" 圓洞)	10.1 W	○ 5000K	940 lm	93 lm/W	320 lux	80 lux	
			● 3000K	870 lm	86 lm/W	280 lux	70 lux	

- 安裝類型：崁入
- 安全等級：Class 3
- 電壓：90~264 VAC

- 演色性：80
- 光源壽命：50,000 小時
- 使用環境溫度：-20°C ~ +40°C

- Y 表燈具色溫
  B：3000K　D：4000K　F：5000K
  J：5300K　G：5700K

台灣專利證號：【D170230】、【M565773】、【I559054】 / 大陸專利證號：【3284122】

R38547　RoHS　IP40

＊以上規格為標準數值，本公司保留資料異動之權利。

產品尺寸

ED084

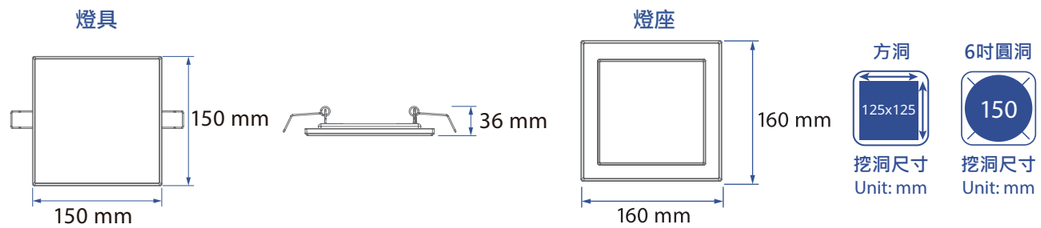

More to Know

LED照明節能試算

大家都知道 LED 燈具節能省電，但改用 LED 燈具到底省下多少電費？讓我們用云光照明產品來試算看看吧！

註★：每日使用 12 小時，年使用 365 天 (共 4,380 小時) 計算／註★★：每度電 NT 4 元計算

云光照明LED平板燈 v.s. 輕鋼架燈具

云光照明LED平板燈

最高省電近 75%

每盞費用可省 1195 元/年

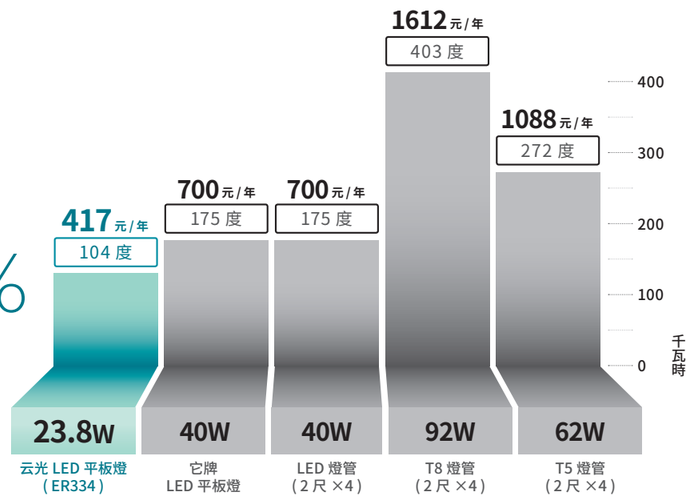

燈具	云光 LED平板燈 (ER334)	它牌 LED平板燈	LED 燈管 (2 尺×4)	T8 燈管 (2 尺×4)	T5 燈管 (2 尺×4)
燈具總功耗	23.8W	40W	40W	92W	62W
光源平均壽命 (可使用年限)	5 萬小時	3 萬小時	3 萬小時	6 千小時	2.4 萬小時
光衰比率 (1年)	<3%	<5%	<5%	>10%	≒ 5%
發光效率	137 lm/W ← Max 提升 110%	良莠不齊	良莠不齊	約 65 lm/W	約 90 lm/W
耗電量 (千瓦時) / 年	104 度	175 度	175 度	403 度	272 度
電費 / 年	417 元	700 元	700 元	1,612 元	1,088 元

云光照明LED情光燈™ v.s. 雙管式燈具

云光照明 LED 情光燈™ 最高省電達 62% 每盞費用可省 1012 元/年

燈具	云光 LED情光燈™ (DP477)	LED 燈管 (4 尺×2)	T8 燈管 (4 尺×2)	T5 燈管 (4 尺×2)
燈具總功耗	34.2W	40W	92W	62W
光源平均壽命 (可使用年限)	5 萬小時	3 萬小時	6 千小時	2.4 萬小時
光衰比率 (1年)	<3%	<5%	>10%	≒ 5%
發光效率	115 lm/W ← Max 提升 77%	良莠不齊	約 65 lm/W	約 90 lm/W
耗電量 (千瓦時) / 年	150 度	175 度	403 度	272 度
電費 / 年	600 元	700 元	1,612 元	1,088 元

云光照明LED同心燈™ v.s. 單管式燈具

云光照明 LED 同心燈™ 最高省電達 40% 亮度 =T5 燈管 1.8 倍 每盞費用可省 320 元/年

燈具	云光 LED同心燈™ (DP485)	LED 燈管 (4 尺×1)	T8 燈管 (4 尺×1)	T5 燈管 (4 尺×1)
燈具總功耗	22.8W	20~30W	46W	32W
光源平均壽命 (可使用年限)	5 萬小時	3 萬小時	6 千小時	2.4 萬小時
光衰比率 (1年)	<3%	<5%	>10%	≒ 5%
發光效率	151 lm/W ← Max 提升 132%	良莠不齊	約 65 lm/W	約 90 lm/W
耗電量 (千瓦時) / 年	121 度	88~131 度	201 度	140 度
電費 / 年	484 元	352~524 元	804 元	560 元

云光照明LED崁燈 v.s. CFL崁燈

云光照明 LED 崁燈 最高省電達 58% 每盞費用可省 264 元/年

燈具	云光 LED 崁燈 - 實用型 (6 吋)	云光 LED 崁燈 - 經典型 (6 吋)	CFL 崁燈
燈具總功耗	10.9W	13.6W	26W
光源平均壽命 (可使用年限)	5 萬小時	5 萬小時	1 萬小時
光衰比率 (1年)	<3%	<3%	<10%
發光效率	96 lm/W	88 lm/W	良莠不齊
耗電量 (千瓦時) / 年	48 度	56 度	114 度
電費 / 年	192 元	224 元	456 元