Down Light
LED崁燈 **實用型**

07

產品特性

- 取代傳統 26 W CFL 崁 / 筒燈之最佳節電選擇。
- LED 側入光，均勻面發光。
- 超薄化外型、輕量化設計，提高空間運用彈性。
- 背面防滴水，正面防潮，適應各種室內環境。
- 精密散熱計算，穩定使用壽命。

適用場所

辦公室 / 商業空間 /
展示櫥窗 / 電梯內 / 居家

安裝實景 ▶
新竹工研院悠活館

安裝方式

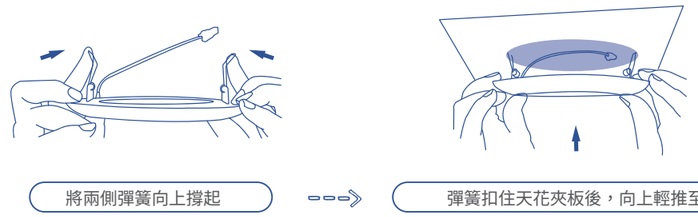

產品規格

型號	外型尺寸	功率	色溫	光通量	光效	1M 照度	2M 照度	發光角度
ED080-23YR-1	Ø 240 x 31 mm (8”)	23.1 W	○5000K	2300 lm	100 lm/W	1340 lux	335 lux	81.5°
			○4000K					
			●3000K	2100 lm	90 lm/W	1200 lux	300 lux	
ED080-15YR-1		14.8 W	○5000K	1600 lm	108 lm/W	900 lux	225 lux	
			○4000K					
			●3000K	1450 lm	98 lm/W	820 lux	205 lux	
ED060-11YR-3	Ø 180 x 31 mm (6”)	10.9 W	○5000K	1100 lm	101 lm/W	600 lux	150 lux	
			○4000K					
			●3000K	1000 lm	92 lm/W	540 lux	135 lux	

- 安裝類型：崁入
- 安全等級：Class 3
- 電壓：90~264 VAC

- 演色性：80
- 光源壽命：50,000 小時
- 使用環境溫度：-20°C ~ +40°C

- Y 表燈具色溫
  B：3000K　D：4000K　F：5000K
  J：5300K　G：5700K

＊以上規格為標準數值，本公司保留資料異動之權利。

R36547　RoHS　IP40

產品尺寸

ED080

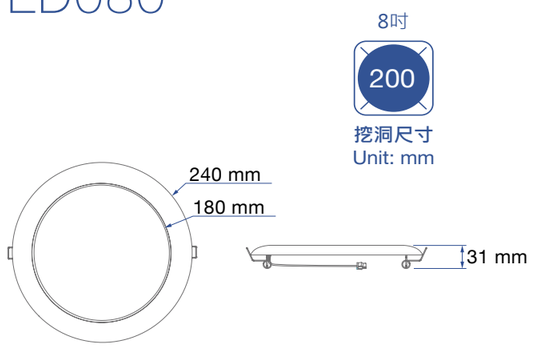
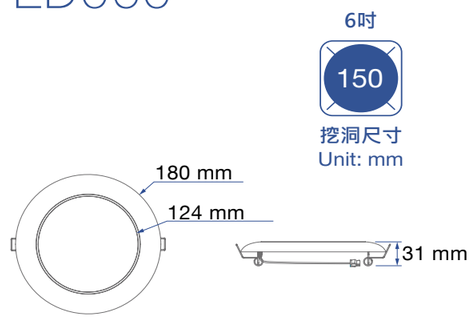
ED060